baby tiger

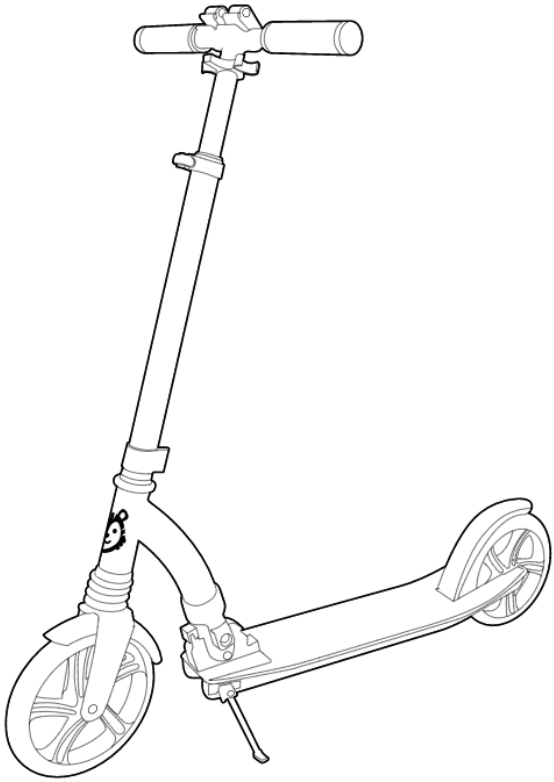

SPIDO

DE ROLLER
EN SOOTER
ES PATINETE
FR TROTTINETTE
IT MONOPATTINO
PL HULAJNOGA

DE BEDIENUNGSANLEITUNG
EN USER MANUAL
ES MANUAL DE USUARIO
FR GUIDE D'UTILISATION
IT ISTRUZIONI PER UTENTE
PL INSTRUKCJA OBSŁUGI

MODEL: SPIDO
EN 14619:2019

Rev. 1.0

DE 8
EN 11
ES 14
FR 18
IT 21
PL 24

1.

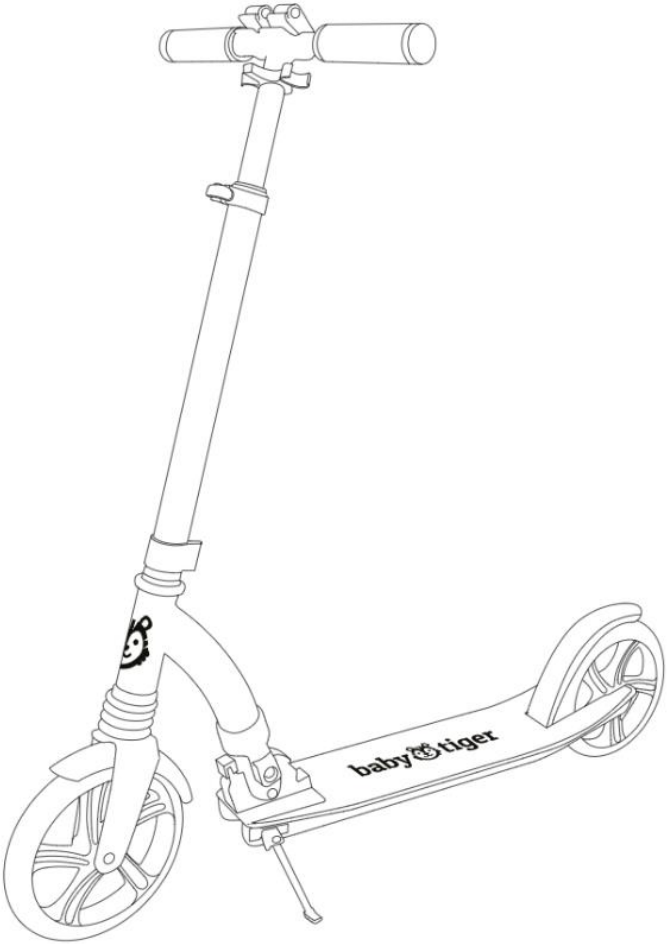

A.

B.

C.

D.

E.

F.

G.

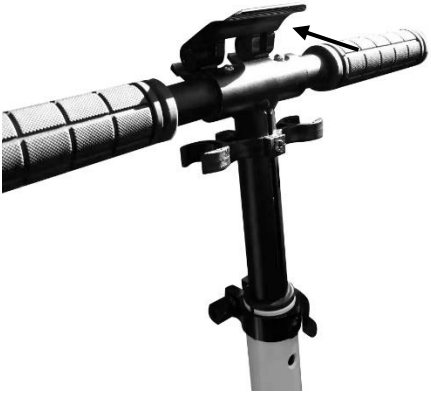

H.

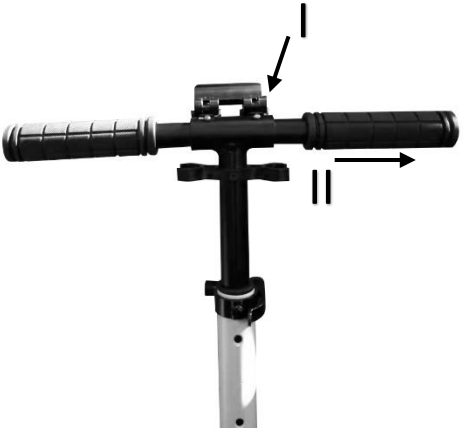

I.

J.

K.

L.

Die gezeigten Bilder dienen nur als Referenz, das tatsächliche Produkt kann von der Abbildung abweichen.

The illustrations are for illustration only and do not represent the product.

Las ilustraciones son meramente orientativas y no constituyen una representación completa del producto.

Les illustrations sont données à titre indicatif et ne constituent pas une représentation complète du produit.

Le immagini sono inserite a scopo dimostrativo e non rispecchiano appieno le caratteristiche del prodotto.

Ilustracje mają charakter poglądowy i nie stanowią pełnego odwzorowania produktu.

DE

Sehr geehrte Kundin, sehr geehrter Kunde,

Vielen Dank für den Kauf des Produktes der Marke Kinderkraft. Bei der Entwicklung unserer Produkte ist uns Ihr Kind wichtig - wir kümmern uns stets um die Sicherheit und Qualität und stellen somit den Komfort der besten Wahl sicher.

WICHTIG ZUM NACHLESEN AUFBEWAHREN AUFMERKSAM LESEN

SICHERHEITSVORSCHRIFTEN UND SCHUTZMASSNAHMEN ACHTUNG!

ACHTUNG!: FÜR ZUKÜNFTIGEN GEBRAUCH BEWAHREN

WARNUNGEN

- **LESEN SIE DIE VOM HERSTELLER BEREITGESTELLTEN INFORMATIONEN**
- **PERSÖNLICHE SCHUTZAUSRÜSTUNG VERWENDEN**

WICHTIGE INFORMATIONEN

- **Die zulässige Höchstlast beträgt 100 kg (Klasse A).**
- **Verwenden Sie das Produkt nicht, wenn ein Teil beschädigt ist, gerissen ist oder fehlt; verwenden Sie nur vom Hersteller zugelassene Teile.**
- **Die Bremse erwärmt sich bei Dauerbetrieb, berühren Sie sie nach dem Gebrauch nicht.**
- **Nicht abends/nachts oder bei schlechter Sicht verwenden.**
- **Erwachsene müssen den Kindern bei den ersten Einstellungen helfen, damit sie den Roller aufklappen und den Lenker und die Lenkung auf die richtige Höhe einstellen können.**
- **Prüfen Sie immer, ob die Lenkung richtig eingestellt ist und ob alle Verbindungsteile festsitzen und nicht beschädigt sind.**
- **Das Tragen von geeigneter Schutzausrüstung wie Hand-/Handgelenk-, Knie-, Kopf- und Ellbogenschutz ist unerlässlich.**
- **Es wird empfohlen, den Roller nach jedem Gebrauch zu reinigen und abzutrocknen. Von allen ätzenden Materialien fernhalten.**
- **Prüfen Sie die Nutzungsbeschränkungen gemäß den Verkehrssicherheitsvorschriften.**
- **Der Roller sollte auf ebenen, sauberen und trockenen Flächen benutzt werden, möglichst abseits von anderen Verkehrsteilnehmern.**
- **Tragen Sie immer Schuhe.**
- **Achten Sie beim Aufklappen des Rollers darauf, dass Sie sich nicht die Finger einklemmen.**

- **Der Roller kann jeweils von einem Benutzer benutzt werden.**
- **Seien Sie besonders vorsichtig, wenn Sie eine steile Fläche hinunterfahren.**
- **Das Produkt ist für den privaten Gebrauch bestimmt - nicht für den Wettkampfsport.**
- **Das Produkt ist kein Spielzeug.**

1.Liste der Komponenten des Rollers:

1. Roller

2.Entfalten des Rollers

HINWEIS! Gefahr des Einklemmens der Finger! Achten Sie beim Entfalten besonders darauf.

Um den Roller zu entriegeln, ziehen Sie an der Kunststoffhülse (Abb. A), indem Sie sie nach oben schieben, dann heben Sie der Lenkerhalterarm an (Abb. B), wenn Sie ein Klicken hören, ist der Roller aufgeklappt, ziehen Sie die Griffe aus der Kunststoffhalterung (Abb. C) und stecken Sie sie in die Führung

ACHTUNG: Achten Sie darauf, dass die Griffe verriegelt sind!

3. Höhenverstellung des Lenkrads

Um die Höhe des Lenkers zu verstellen, lösen Sie die obere Verriegelung (Abb. D. I) und drücken Sie den Knopf am Rahmen des Rollers (Abb. D.II). Der Lenker kann in 4 Höhenstufen an Ihre Körpergröße angepasst werden. Nachdem Sie die Höhe eingestellt haben, ziehen Sie den oberen Verschluss fest und schließen ihn, um den Griff zu sichern.

ACHTUNG: Stellen Sie sicher, dass alle Komponenten verriegelt sind!

4.Technik der Nutzung

Um loszufahren, stellen Sie einen Fuß auf die Plattform, greifen Sie mit den Händen den Lenker und fahren Sie in Fahrtrichtung. Stoßen Sie sich mit dem anderen Fuß vom Boden ab, um sich zu bewegen. Um die Richtung zu ändern, lenken Sie das Lenkrad leicht in die gewünschte Richtung.

5.Bremsen

Um die Bremse zu betätigen, drücken Sie mit dem linken oder rechten Fuß auf den Heckflügel (Abb. E).

ACHTUNG: Die Bremse kann während der Benutzung sehr heiß werden - achten Sie darauf, sich nicht zu verbrennen.

6.Zusammenklappen des Rollers

Zum Zusammenklappen des Rolles lösen Sie die obere Verriegelung (Abb. F. I), drücken Sie den Knopf am Rahmen des Rollers (Abb. F.II) und bringen Sie die Stange auf die niedrigste Höhe des Lenkers, dann ziehen Sie die obere Verriegelung an und schließen Sie sie, um die Stange zu sichern. Heben Sie dann die Lasche am Lenker an (Abb. G), drücken Sie die Sicherung (Abb. H. I), ziehen Sie den Griff aus der Lenkerführung (Abb. H.II) und setzen Sie ihn in die Kunststoffhalterung (Abb. I). Ziehen Sie die Kunststoffhülse nach oben (Abb. J) und klappen Sie den Rahmen des Rollers zusammen (Abb. K), wenn Sie ein Klicken hören, ist der Roller zusammengeklappt. Ein korrekt zusammengebauter Roller ist in (Abb. L) dargestellt

7.Reinigung und Wartung

Das Produkt sollte nur mit einem feuchten Tuch gereinigt werden.
Eine regelmäßige Wartung erhöht die Sicherheit des Rollers.

- **Wenn die Räder deutliche Verschleißerscheinungen aufweisen, sollten Sie sie austauschen.**
- **Nehmen Sie keine Änderungen vor, die nicht in den Anweisungen des Herstellers aufgeführt sind.**
- **Um die Lager zu überholen, müssen sie herausgezogen, gereinigt und mit einer geeigneten Menge Fett versehen werden.**
- **Wenn die Selbstverriegelungsmechanismen nicht richtig funktionieren, sollten Sie einen Austausch in Erwägung ziehen oder Ihren Roller nicht mehr benutzen.**

8.Garantie

1. Für alle Baby Tiger-Produkte gilt eine 24-monatige Garantie. Die Garantie-Schutzfrist beginnt mit dem Tag, an dem das Produkt an den Käufer geliefert wird.
2. Die Garantie gilt für Produkte, die in folgenden Ländern verkauft werden: Frankreich, Spanien, Deutschland, Polen, Großbritannien, Italien.
3. In Ländern, die oben nicht erwähnt wurden, werden die Garantiebedingungen vom Verkäufer festgelegt.
4. Die Garantie gilt nur im Land des Kaufs.
5. Reklamationen sollten eingereicht werden, indem eine Anmeldung an die E-Mail-Adresse gesendet wird: PL.CUSTOMER@BABYTIGER.COM. Der Inhalt der Reklamation sollte Folgendes umfassen:
   a. Produktname
   b. Kaufdatum
   c. Kaufort
   d. Beschreibung des Defekts
   e. Anlage mit Kaufnachweis
   f. Anlage zur Identifizierung des Defekts
6. In der Antwort darauf kann ein Mitarbeiter der Reklamationsstelle zusätzliche Daten anfordern, insbesondere:
   a. Daten und Anlagen, die in Punkt angegeben 5 wurden, falls sie nicht in der Anmeldung angegeben wurden
   b. Vor- und Nachname des Anmelders
   c. Anschrift des Anmelders
   d. Telefonnummer des Anmelders
   e. Bankkontonummer für die Rückerstattung
   f. Andere notwendige Daten zur Bearbeitung der Reklamation

Die oben genannten Daten können zur Bearbeitung der Reklamation erforderlich sein, insbesondere für den Versand des Kuriers, der das beschädigte Produkt abholt, und für den Versand des reparierten / neuen Produkts.

7. Die Garantie gilt nicht für:
   a. Ansprüche für die technischen Parameter des Produkts, sofern diese mit den vom Hersteller in der Bedienungsanleitung oder in anderen normativen Dokumenten angegebenen übereinstimmen;

b. Schäden am Produkt durch unsachgemäße Wartung oder Verwendung ungeeigneter chemischer Mittel;
c. Farbveränderungen (Entfärbungen), wenn das Produkt, entgegen den Anweisungen in der Bedienungsanleitung, starkem Sonnenlicht ausgesetzt wird;
d. Zerreißen, Scherstellen, Risse im Stoff / Kunststoff infolge des Verschuldens des Kunden;
e. Verschlechterung der Qualität des Produkts aufgrund der normalen Abnutzungsprozesses und der natürlichen Abnutzung von Verbrauchsmaterialien;
f. Produkte, die entgegen ihrem Verwendungszweck verwendet wurden;

8. Die Garantiezeit für am Gerät angebrachtes Zubehör beträgt 6 Monate ab Verkaufsdatum, ausgenommen mechanische Schäden.
9. Diese Garantiebedingungen ergänzen die Rechte des Kunden gegenüber 4KRAFT sp. z o.o. Die Garantie schließt die Rechte des Kunden gemäß den Bestimmungen der Gewährleistung für Mängel am verkauften Artikel nicht aus, schränkt sie nicht ein oder setzt sie nicht aus.
10. Der vollständige Text der Garantiebedingungen ist auf der Website WWW.BABYTIGER.COM verfügbar.

Alle Rechte an dieser Studie liegen vollständig bei 4Kraft Sp. z o. o. Jede nicht autorisierte Verwendung, die ihrem beabsichtigten Zweck widerspricht, insbesondere: Verwendung, Kopieren, Reproduktion, Weitergabe - ganz oder teilweise ohne Zustimmung von 4Kraft Sp. z o. o. kann rechtliche Konsequenzen haben.

EN

Dear customer!

Thank you for purchasing the Kinderkraft product.
We create with your children in mind - we take utmost care to ensure the safety and quality of our products so that you can enjoy the comfort of the best possible choice.

IMPORTANT! READ THE INSTRUCTION CAREFULLY AND KEEP IT FOR FUTURE REFERENCE.

SAFETY INSTRUCTIONS AND PRECAUTIONS
IMPORTANT! KEEP FOR FUTURE REFERENCE

WARNINGS

- **READ THE INFORMATION SUPPLIED BY THE MANUFACTURER**
- **WEAR PERSONAL PROTECTIVE EQUIPMENT**

IMPORTANT INFORMATION

- **The maximum allowed load is 100 kg (Class A).**
- **Do not use the product if any of its components is damaged, ripped or missing – use only the components allowed by the manufacturer.**

- **The brake heats up from continuous operation, so please do not touch it after use.**
- **Do not use in the evening/at night or in poor visibility.**
- **Adults must help children in the early stages of adjustment to unfold the scooter, and to position the handlebar and handlebar system at the right height.**
- **Always check to make sure that the handlebar system is correctly adjusted and that all connecting elements are sturdily affixed and not damaged.**
- **You must wear the appropriate protective equipment, such as hand/wrist, knee, head and elbow protection.**
- **We recommend you clean and dry the scooter after each use. Store away from any corrosive materials.**
- **Check the restrictions on use in accordance with the applicable road safety regulations.**
- **The scooter should be used on flat, clean and dry surfaces, and away from other road users if possible.**
- **Always wear shoes.**
- **When unfolding the scooter, be careful not to jam your fingers.**
- **The scooter may be used by one user at a time.**
- **Be very careful when riding down a steep surface.**
- **The product is intended for private use, not for competitive riding.**
- **The product is not a toy.**

1. List of components of the scooter:

1. Scooter

2. Unfolding the scooter

WARNING! Risk of jamming fingers! Be very careful when unfolding.

To unlock the scooter, pull the plastic bushing (figure A) sliding it upwards, then lift up the handlebar stem (figure B). When you hear a "click", the scooter is unfolded – pull the handles out from the plastic grip (figure C) and place them in the guide.

WARNING: Make sure the handles are locked!

3. Adjusting the height of the handlebar

To adjust the handlebar height, release the top lock (figure D.I) and press the button on the scooter frame (figure D.II) – the bar can be adjusted to four heights to suit the height of the user. After adjusting the height, screw in and close the top lock to secure the handle.

WARNING: Make sure that all elements are locked!

4. Use technique

To start riding, place one foot on the deck, grasp the handlebar with your hands and choose a direction to ride in. Push off from the ground with the other foot to start moving. To change the direction of travel, gently turn the handlebar in your chosen direction.

5. Braking

To use the brake, press the rear mudguard (figure E) with your left or right foot.

WARNING: During use, the brake can become very hot – be careful not to get burnt.

6. Folding the scooter

To fold the scooter, loosen the top lock (figure F.I), press the button in the scooter frame (figure F.II) and slide the bar to the lowest handlebar position, then screw in and close the top lock to secure the bar. Next, lift the flap on the handlebar (figure G), pressing the safeguard (figure H.I), slide the handle out from the handlebar guide (figure H.II) and place it in the plastic handle (figure I). Pull the plastic bushing upwards (figure J) and fold the scooter frame (figure K) – when you hear a "click", the scooter is folded. A correctly folded scooter is shown in (figure L).

7. Cleaning and maintenance

The product should only be cleaned with a damp cloth.
Regular maintenance increases the safety of use of the scooter.

- **If the wheels are showing clear signs of wear and tear, consider replacing them.**
- **Do not make any modifications other than as instructed in the manufacturer's instruction manual.**
- **To renovate the bearings, pull them out, clean them and apply a suitable amount of grease.**
- **If the self-locking mechanisms are not working properly, consider replacing them or stop using the scooter.**

8.Warranty

1. All Baby Tiger products have a 24-month warranty. The warranty period starts on the day the product is handed over to the Buyer.
2. The warranty applies to Products sold in the following countries: France, Spain, Germany, Italy, Poland, Great Britain.
3. In countries not mentioned above, the terms of the warranty are determined by the Seller.
4. The warranty is valid only in the country of purchase.
5. Complaints must be submitted by sending an e-mail: PL.CUSTOMER@BABYTIGER.COM. The content of the complaint must include:
    a. Name of the product
    b. Date of purchase
    c. Place of purchase
    d. Description of the defect
    e. Proof of purchase
    f. Proof or image of the defect
6. In response, the customer complaint department employee may ask for additional information, such as:
    a. The information and attachments indicated in point 5, if they were not provided with the complaint
    b. Name of the person placing the complaint
    c. Address of the person placing the complaint
    d. Telephone number of the person placing the complaint
    e. Bank account number for the refund
    f. Other necessary data for the processing of complaints

The above data may be necessary to handle the complaint, especially to send a courier picking up the damaged Product and send the repaired/new Product.

7. The warranty does not cover:
    a. complaints concerning technical parameters of the Product, provided that they are in accordance with the manufacturer's manual or other normative documents;
    b. damages to the Product caused by improper maintenance or use of inappropriate chemicals;
    c. colour changes (discolouration) when the Product is exposed to strong sunlight, contrary to the instructions in the manual;
    d. tears, abrasions, cracks in fabric/plastic caused by the Customer;
    e. deterioration of the Product due to normal wear and tear and natural wear and tear of the material;
    f. products that have been misused;
8. The warranty period for accessories attached to the product is 6 months from the date of sale, excluding mechanical damage.
9. These warranty conditions are supplementary to the Customer's rights towards 4KRAFT sp. z o.o.. The warranty does not exclude, limit or suspend the Customer's rights under the provisions of the warranty for defects in the sold item.
10. The full text of the Warranty Terms and Conditions is available on the website WWW.BABYTIGER.COM

4Kraft Sp. z o.o. holds all rights to this publication. Any unauthorized use of this document against its purpose, including in particular: using, copying, duplicating, making available - in whole or in part, without the consent of 4Kraft Sp. z o.o. may entail legal consequences.

ES

¡Estimado cliente!

Gracias por comprar un producto de Kinderkraft.
Creamos nuestros artículos pensando en sus hijos. Prestamos la máxima atención a la seguridad y la calidad de los productos para que pueda disfrutar de la comodidad de la mejor elección posible.

¡IMPORTANTE! LEA ESTE MANUAL CUIDADOSAMENTE Y GUÁRDELO PARA PODER CONSULTARLO EN EL FUTURO.

INSTRUCCIONES Y MEDIDAS DE SEGURIDAD

¡IMPORTANTE! GUARDA ESTA NOTA PARA PODER CONSULTARLA EN EL FUTURO.

ADVERTENCIAS

- **LEE LA INFORMACIÓN AÑADIDA POR EL PRODUCTOR**
- **UTILIZAR EQUIPOS DE PROTECCIÓN INDIVIDUAL**

INFORMACIÓN IMPORTANTE

- **Carga máxima: 100 kg (Clase A)**
- **No utilizar el producto si alguno de sus elementos está estropeado, roto o le falta uno de sus elementos. Utilizar solo elementos recomendados por el productor.**
- **El freno suele calentarse después de utilizarlo de manera constante, no se debe tocarlo después de su uso.**
- **No utilizar tarde/por la noche o durante visibilidad limitada.**
- **Personas adultas tienen que ayudar a los niños con el procedimiento del ajuste inicial para desplegar el patinete, ajustar el manillar y su dirección en la altura adecuada.**
- **Siempre hay que comprobar si la dirección del manillar está bien regulada, si todos los elementos de conexión están bien atados y si no están rotos.**
- **Llevar equipo de protección como protección de las manos/de las muñecas, de las rodillas, de la cabeza y de los codos es imprescindible.**
- **Se aconseja limpiar y secar el patinete después de cada uso. Mantener alejado del cualquier tipo de sustancias corrosivas.**
- **Comprueba las limitaciones de su uso de acuerdo con las leyes de tráfico.**
- **Se debe utilizar el patinete en las superficies planas, limpias y secas y, si es posible, lejos de otros usuarios de tráfico.**
- **Siempre hay que llevar los zapatos.**
- **Hay que tener cuidado con plegar el patinete para no apretarse los dedos.**
- **El patinete puede ser utilizado por un usuario al mismo tiempo.**
- **Ten cuidado con ir por una superficie escarpada.**
- **El producto es diseñado para uso privado; no para deportes acrobáticos.**
- **El producto no es un juguete.**

1. Lista de elementos del patinete:

1. patinete

2. Desplegado del patinete:

¡ATENCIÓN! ¡Riesgo de atraparse los dedos! A la hora de desplegar el patinete debes fijarte, sobre todo, en lo siguiente.

Para desbloquear el patinete tira de casquillo de plástico (dibujo A) moviéndolo hacia arriba, luego levanta el soporte de manillar (dibujo B), cuando oigas un clic el patinete está desplegado. Saca los puños del mango de plástico (dibujo C) y colócalos en la guía.

¡ATENCIÓN! ¡Asegúrese de que las asas están bloqueadas!

3. Ajuste de la altura de manillar

Para ajustar la altura de manillar quita el bloqueo de arriba (dibujo D) y aprieta el botón que se encuentra en el marco del patinete (dibujo D.II). Se puede regular la varilla en 4 niveles de altura para ajustarla a la estatura del usuario. Después de ajustar la altura hay que apretar y cerrar el bloqueo de arriba para fortalecer el mango.

¡ATENCIÓN! ¡Asegúrese de que todos los elementos están bloqueados!

4. Técnica del uso

Para empezar el viaje coloca un pie en el pedestal, agarra el manillar con las manos y elige la dirección de la ruta. Empújate del suelo con el otro pie para arrancar. Para cambiar la dirección suavemente dirige el manillar a la dirección deseada.

5. Frenado

Para utilizar el freno hay que apretar el guardabarros trasero (dibujo E) con el pie izquierdo o derecho.

CUIDADO: El freno puede calentarse por utilizarlo; ten cuidado para no quemarte.

6. Plegado del patinete

Para plegar el patinete hay que aflojar la parte del bloqueo de arriba (dibujo F.I), apretar el botón que se encuentra en el marco del patinete (dibujo F.II) y mover la varilla al nivel más bajo de la altura del manillar. A continuación hay que ajustar y cerrar el bloqueo de arriba para fortalecer el mango. Luego, abre la tapa que se encuentra en el manillar (dibujo G), apretando la protección (dibujo H.I) saca el puño de la guía del manillar (dibujo H.II) y colócalo en el mango de plástico (dibujo I). Tira de casquillo de plástico hacia arriba (dibujo J) y pliega el marco del patinete (dibujo K). Cuando oigas un clic el patinete está plegado. En el dibujo L se puede ver el patinete plegado correctamente.

7. Limpieza y conservación

Para limpiar el producto se debe utilizar solo un trapo húmedo.

Conservación regular aumenta la seguridad del uso del patinete.

- **Si en las ruedas se pueden ver las huellas de desgaste, piensa en cambiarlas.**
- **No se debe aplicar ningunas modificaciones, salvo a las que estés recomendadas en la instrucción del productor.**
- **Para renovar los rodamientos, extráigalos, límpielos y aplique una cantidad adecuada de grasa.**
- **Si los mecanismos de autobloqueo no funcionan bien, piensa en cambiarlos o deja de utilizar el patinete.**

8.Garantía

1. Todos los productos de Baby Tiger tienen una garantía de 24 meses. El período de garantía comienza el día en que el producto se entrega al comprador.
2. La garantía se aplica a los productos vendidos en los siguientes países: Francia, España, Alemania, Italia, Polonia, Gran Bretaña.
3. En los países no mencionados anteriormente, las condiciones de la garantía son determinadas por el vendedor.
4. La garantía sólo es válida en el país de compra.
5. Las quejas deben remitirse por correo electrónico a: PL.CUSTOMER@BABYTIGER.COM. El contenido de la queja debe incluir:
    a. Nombre del producto
    b. Fecha de compra

   c. Lugar de compra
   d. Descripción del defecto
   e. Prueba de compra
   f. Prueba o foto del defecto
6. En respuesta, el empleado encargado de la gestión de las quejas puede solicitar información adicional, como por ejemplo :
   a. La información y los documentos indicados en el punto 5, si no se les proporcionó con la queja
   b. Nombre de la persona que presenta la queja
   c. Dirección de la persona que presenta la queja
   d. Número de teléfono de la persona que presenta la queja
   e. Número de cuenta bancaria para el reembolso
   f. Otros datos necesarios para la tramitación de las quejas

Los datos anteriores pueden ser necesarios para tramitar la queja, en particular para enviar un mensajero a recoger el producto dañado así como para enviar el producto reparado/nuevo.

7. La garantía no cubre:
   a. reclamaciones relativas a los parámetros técnicos del producto, siempre que estén conformes con el manual del fabricante u otros documentos normativos ;
   b. daños causados al producto por un mantenimiento inadecuado o el uso de productos químicos inapropiados;
   c. cambios de color (decoloración) en caso de que el producto se exponga a una luz solar fuerte, contrariamente a las instrucciones del manual;
   d. desgarros, abrasiones, grietas en el tejido/plástico causadas por el cliente;
   e. deterioro del producto debido al desgaste normal y natural del material;
   f. productos que han sido mal utilizados;
8. El período de garantía de los accesorios que se adjuntan al producto es de 6 meses a partir de la fecha de venta, excluyendo los daños mecánicos.
9. Estas condiciones de garantía son complementarias a los derechos del cliente hacia 4KRAFT sp. z o.o.. La garantía no excluye, limita o anula los derechos del Cliente en virtud de las disposiciones de la garantía por defectos del artículo vendido.
10. El texto completo de las condiciones de garantía está disponible en el sitio web WWW.BABYTIGER.COM

4Kraft Sp. z o.o. tiene todos los derechos de esta publicación. El uso no autorizado de este documento en contra de su propósito, incluyendo en particular: el uso, la copia, la duplicación, la puesta a disposición - en su totalidad o en parte - sin el consentimiento de 4Kraft Sp. z o.o. puede tener consecuencias legales.

Cher client !

Merci d'avoir acheté le produit Kinderkraft.

Nous créons en pensant à vos enfants - nous prenons le plus grand soin de garantir la sécurité et la qualité de nos produits afin que vous puissiez profiter du confort du meilleur choix possible.

IMPORTANT ! LISEZ CE MANUEL ATTENTIVEMENT ET CONSERVEZ-LE POUR POUVOIR VOUS Y RÉFÉRER ULTÉRIEUREMENT.

INSTRUCTIONS RELATIVES A LA SÉCURITÉ ET AUX PRÉCAUTIONS D'USAGE
IMPORTANT ! A CONSERVER POUR RÉFÉRENCE ULTÉRIEURE

AVERTISSEMENT

- **LISEZ LES INFORMATIONS FOURNIES PAR LE FABRICANT**
- **UTILISEZ UN ÉQUIPEMENT DE PROTECTION INDIVIDUELLE**

INFORMATIONS IMPORTANTES

- **La charge maximale autorisée est de 100kg (Classe A).**
- **N'utilisez pas le produit si un de ses éléments est endommagé, déchiré ou manquant, utilisez uniquement des composants approuvés par le fabricant.**
- **Le frein chauffe en cas de fonctionnement continu, ne le touchez pas après utilisation.**
- **Ne pas utiliser le soir/la nuit ou par mauvaise visibilité.**
- **Les adultes doivent aider les enfants aux procédures de réglage initiales pour déplier la trottinette, positionner le guidon et la direction à la bonne hauteur.**
- **Il faut toujours vérifier si la direction est réglée correctement et si tous les éléments de connexion sont solidement fixés et non-endommagés.**
- **Il est indispensable de porter un équipement de protection approprié, tel que des protections des mains/poignets, des genoux, de la tête et des coudes.**
- **Il est recommandé de nettoyer et de sécher la trottinette après chaque utilisation. Conservez-la loin de tout matériau corrosif.**
- **Vérifiez les restrictions d'utilisation conformément aux règles de la sécurité routière.**
- **La trottinette doit être utilisée sur des surfaces planes, propres et sèches, si possible à l'écart des autres usagers de la route.**
- **Il faut toujours porter des chaussures.**
- **Veillez à ne pas vous coincer les doigts lors du dépliage de la trottinette.**

- **La trottinette peut être utilisée par un seul utilisateur à la fois.**
- **Soyez extrêmement prudent lorsque vous conduisez sur une surface en pente.**
- **Le produit est destiné à un usage privé et non à une conduite de performance.**
- **Le produit n'est pas un jouet.**

1.Liste des éléments de la trottinette :

1. Trottinette

2.Dépliage de la trottinette

ATTENTION! Risque de coincement des doigts ! Faites particulièrement attention lors du dépliage.

Pour déverrouiller la trottinette, tirez la douille en plastique (Fig. A) en la faisant glisser vers le haut, puis soulevez le support du guidon (Fig. B), lorsque vous entendez un déclic, la trottinette est dépliée, sortez les poignées du manche en plastique (Fig. C) et insérez-les dans le guide.

ATTENTION : Assurez-vous que les poignées sont verrouillées !

3.Réglage de la hauteur du guidon

Pour régler la hauteur du guidon, relâchez le verrou supérieur (Fig. D.I) et appuyez le bouton sur le cadre de la trottinette (Fig. D.II), la fourche peut être réglée sur 4 niveaux de hauteur, en fonction de la taille de l'utilisateur. Après avoir réglé la hauteur, serrez et fermez le verrou supérieur pour sécuriser la poignée.

ATTENTION : Assurez-vous que tous les éléments sont verrouillés !

4.Technique d'utilisation

Pour commencer à rouler, placez un pied sur le plateau, saisissez le volant de vos mains et orientez-vous dans la direction choisie. Poussez sur le sol avec votre autre pied pour démarrer. Pour modifier la direction de déplacement, orientez doucement le volant dans la direction souhaitée.

5.Freinage

Pour utiliser le frein, appuyez sur le garde-boue arrière (Fig. E) avec votre pied gauche ou droit.

ATTENTION : Pendant le freinage, le frein peut devenir très chaud – faites attention à ne pas vous brûler.

6.Pliage de la trottinette

Pour plier la trottinette, desserrez le verrou supérieur (Fig. F.I), appuyez le bouton sur le cadre de la trottinette (Fig. F.II) et déplacez la fourche à la hauteur du guidon la plus basse, puis serrez et fermez le verrou supérieur pour sécuriser la fourche. Ensuite, soulevez le volet sur le volant (Fig. G), en appuyant sur la languette (Fig. H.I), faites glisser la poignée hors du guide du guidon (Fig. H.II) et placez-la dans le manche en plastique (Fig. I). Tirez la douille en plastique vers le haut (Fig. J) et pliez le cadre de la trottinette (Fig. K), lorsque vous entendez un clic, la trottinette est pliée. La (Fig. L) illustre la trottinette correctement pliée.

7.Nettoyage et entretien

Le produit doit être nettoyé régulièrement à l'aide d'un tissu humide.

Un entretien régulier augmente la sécurité d'utilisation de la trottinette.

- **Si les roues montrent des signes d'usure évidentes, envisagez de les remplacer.**
- **N'apportez aucune modification autre que celles spécifiées dans la notice du fabricant.**

- **Pour remettre en état les roulements, il faut les retirer, les nettoyer et appliquer une quantité appropriée de graisse.**
- **Lorsque les mécanismes d'autoblocage ne fonctionnement pas correctement, envisagez de remplacer la trottinette ou d'arrêter de l'utiliser.**

8.Garantie

1. Tous les produits Baby Tiger bénéficient d'une garantie de 24 mois. La période de garantie commence le jour où le produit est livré à l'acheteur.
2. La garantie s'applique aux produits vendus dans les pays suivants : France, Espagne, Allemagne, Italie, Pologne, Grande-Bretagne.
3. Dans les pays non mentionnés ci-dessus, les conditions de la garantie sont déterminées par le vendeur.
4. La garantie n'est valable que dans le pays d'achat.
5. Les plaintes doivent être soumises par l'envoi d'un courrier électronique : PL.CUSTOMER@BABYTIGER.COM. Le contenu de la plainte doit comprendre :
    a. Nom du produit
    b. Date d'achat
    c. Lieu d'achat
    d. Description du défaut
    e. Preuve d'achat
    f. Preuve ou photo du défaut
6. En réponse, l'employé du service de gestion des plaintes peut demander des informations supplémentaires, telles que :
    a. Les informations et les pièces jointes indiquées au point 5, si elles n'ont pas été fournies avec la plainte
    b. Nom de la personne qui dépose la plainte
    c. Adresse de la personne qui dépose la plainte
    d. Numéro de téléphone de la personne qui dépose la plainte
    e. Numéro de compte bancaire pour le remboursement
    f. Autres données nécessaires pour le traitement des plaintes

Les données ci-dessus peuvent être nécessaires pour traiter la plainte, en particulier pour envoyer un coursier qui viendra récupérer le produit endommagé et pour envoyer le produit réparé/nouveau.

7. La garantie ne couvre pas :
    a. les réclamations concernant les paramètres techniques du produit, à condition qu'ils soient conformes au manuel du fabricant ou à d'autres documents normatifs ;
    b. les dommages causés au produit par un entretien incorrect ou l'utilisation de produits chimiques inappropriés ;
    c. les changements de couleur (décoloration) lorsque le produit est exposé à une forte lumière solaire, contrairement aux instructions du manuel ;
    d. les déchirures, abrasions, fissures dans le tissu/plastique causées par le client ;
    e. la détérioration du produit due à l'usure normale et naturelle du matériau ;
    f. les produits qui ont été mal utilisés ;
8. La période de garantie pour les accessoires attachés au produit est de 6 mois à compter de la date de vente, à l'exclusion des dommages mécaniques.

9. Ces conditions de garantie sont complémentaires aux droits du client envers 4KRAFT sp. z o.o.. La garantie n'exclut, ne limite ni ne suspend les droits du Client en vertu des dispositions de la garantie pour les défauts de l'article vendu.
10. Le texte complet des conditions de garantie est disponible sur le site web WWW.BABYTIGER.COM

Tous les droits relatifs au présent document appartiennent entièrement à 4Kraft Sp. z o.o. Toute utilisation non autorisée de ceux-ci à l'encontre de leur but, y compris notamment : l'utilisation, la copie, la duplication, ladiffusion - en tout ou en partie sans le consentement de 4Kraft Sp. z o.o. peut entraîner des conséquences de nature juridique.

IT

Caro Cliente!

Grazie per aver acquistato un prodotto Kinderkraft.
I nostri prodotti sono progettati per aiutare il Tuo bambino: sempre diamo molta importanza alla sicurezza ed alla qualità, garantendo così il comfort della scelta migliore.

IMPORTANTE! CONSERVARE QUESTO MANUALE DI ISTRUZIONI PER UN USO SUCCESSIVO.

ISTRUZIONI DI SICUREZZA E PRECAUZIONI

ATTENZIONE! CONSERVARE PER FUTURE CONSULTAZIONI

ATTENZIONE!

- **LEGGERE LE INFORMAZIONI FORNITE DAL PRODUTTORE**
- **UTILIZZARE I DISPOSITIVI DI PROTEZIONE INDIVIDUALE**

INFORMAZIONI IMPORTANTI

- **Il carico massimo consentito è di 100 kg (Classe A).**
- **Non utilizzare il prodotto in caso di componenti danneggiati, strappati o incompleti, utilizzare solo componenti approvati dal produttore.**
- **Il freno si scalda durante l'utilizzo continuo, non toccarlo dopo l'uso.**
- **Non utilizzare la sera/di notte o in caso di scarsa visibilità.**
- **I bambini devono essere assistiti da un adulto nelle procedure iniziali di regolazione, per aprire il monopattino e per impostare il manubrio e lo sterzo all'altezza corretta.**
- **Controllare sempre che lo sterzo sia regolato correttamente e che tutti i collegamenti siano ben fissati e non danneggiati.**
- **È essenziale indossare dispositivi di protezione adeguati come protezioni per le mani/polsi, ginocchia, testa e gomiti.**

- **Si consiglia di pulire e asciugare il monopattino dopo ogni utilizzo. Tenere lontano da qualsiasi materiale corrosivo.**
- **Verificare le restrizioni d'utilizzo in conformità con le norme di sicurezza stradale.**
- **Il monopattino dovrebbe essere utilizzato sulle superfici piane, pulite e asciutte, possibilmente lontano da altri utenti della strada.**
- **Indossare sempre le scarpe.**
- **Durante l'apertura del monopattino far attenzione a non schiacciarsi le dita.**
- **Il monopattino può essere utilizzato da un solo utente alla volta.**
- **Prestare particolare attenzione durante la discesa di superfici ripide.**
- **Il prodotto è inteso per uso privato – non per guida agonistica.**
- **Il prodotto non è un giocattolo.**

1.Elenco di componenti del monopattino:

1. Monopattino

2.Apertura del monopattino:

ATTENZIONE! Rischio di schiacciamento delle dita! Prestare particolare attenzione durante l'apertura.

Per sbloccare il monopattino tirare il manicotto di plastica (Fig. A) spostandolo verso l'alto, successivamente alzare il supporto del manubrio (Fig. B). Quando si sentirà un clic il monopattino sarà aperto. Estrarre le maniglie dal supporto di plastica (Fig. C) e inserirle nella guida.

ATTENZIONE: Assicurarsi che la maniglia sia bloccata

3.Regolazione dell'altezza del manubrio

Per regolare l'altezza del manubrio, rilasciare il blocco superiore (Fig. D.I) e premere il pulsante situato sul telaio del monopattino (Fig. D.II). L'asta può essere posizionata in 4 livelli d'altezza secondo l'altezza dell'utente. Una volta regolata l'altezza, stringere e chiudere il blocco superiore per fissare la presa.

ATTENZIONE! Assicurati che tutti i componenti siano bloccati!

4.Modalità d'uso

Per iniziare l'utilizzo appoggiare un piede sulla base, posizionare le mani sul manubrio e prendere la direzione di marcia. Spingersi dal pavimento con l'altro piede per avanzare. Per cambiare direzione girare delicatamente il manubrio verso la direzione scelta.

5.Frenare

Per frenare bisogna premere l'aletta posteriore (Fig. E) con il piede destro o sinistro.

ATTENZIONE: Il freno può diventare molto caldo durante l'uso – fare attenzione a non scottarsi.

6.Chiusura del monopattino

Per richiudere il monopattino allentare il blocco superiore (Fig. F.I), premere il pulsante sul telaio del monopattino (Fig. F.II) e spostare l'asta all'altezza più bassa del manubrio, successivamente stringere e chiudere il blocco superiore per fissare l'asta. Successivamente sollevare la linguetta, che si trova sul manubrio (Fig. G) premendo il fermo di sicurezza (Fig. H.II) e posizionarlo nel

supporto di plastica (Fig. I). Tirare il manicotto verso l'alto (Fig. J) e piegare il telaio del monopattino (Fig. K). Quando si sentirà un clic, il monopattino sarà chiuso. Un monopattino richiuso correttamente è mostrato in (Fig. L).

7.Pulizia e manutenzione

Il prodotto deve essere pulito esclusivamente con un panno umido.

Una manutenzione regolare aumenta la sicurezza dell'utilizzo del monopattino.

- **Se le ruote mostrano evidenti segni di usura, considerare la sostituzione.**
- **Non effettuare alcune modifiche al di fuori da quelle indicate nelle istruzioni del produttore.**
- **Per rimettere a nuovo i cuscinetti, bisogna estrarli, pulirli e applicare una quantità adeguata di grasso.**
- **Se i meccanismi autobloccanti non funzionano correttamente, considerare la sostituzione o interrompere l'uso del monopattino.**

8.Garanzia

1. Tutti i prodotti Baby Tiger sono coperti da una garanzia di 24 mesi. Il periodo di protezione della garanzia inizia il giorno in cui il prodotto viene consegnato all'Acquirente.
2. La garanzia è valida per i Prodotti venduti nei seguenti paesi: Francia, Spagna, Germania, Polonia, Gran Bretagna, Italia.
3. Nei paesi non menzionati sopra, i termini della garanzia sono determinati dal Venditore.
4. La garanzia è valida solo nel paese di acquisto.
5. I reclami devono essere presentati inviando una notifica all'indirizzo e-mail: PL.CUSTOMER@BABYTIGER.COM. Il contenuto della notifica dovrebbe includere:
   a. Nome del prodotto
   b. Data d'acquisto
   c. Luogo d'acquisto
   d. Descrizione del guasto
   e. Allegato che include la prova di acquisto
   f. Allegato che include la descrizione del difetto
6. In risposta, un dipendente dell'Ufficio Gestione Reclami può richiedere dati aggiuntivi, in particolare:
   a. Dati e allegati indicati al punto 5, se non previsti nella domanda
   b. Nome e cognome del richiedente
   c. L'indirizzo del richiedente
   d. Numero di telefono del dichiarante
   e. Numero di conto bancario per il rimborso
   f. Altri dati necessari per elaborare il reclamo

   I dati di cui sopra possono essere necessari per gestire il reclamo, ed in particolare per spedire il corriere che ritira il Prodotto danneggiato e spedire il Prodotto riparato/nuovo.
7. La garanzia non copre:
   a. reclami per parametri tecnici del Prodotto, purché conformi a quelli specificati dal produttore nel manuale di istruzioni o altri documenti normativi;
   b. danni al prodotto derivanti da una manutenzione impropria o dall'uso di prodotti chimici inappropriati;

c. cambiamenti di colore (scolorimento) quando il Prodotto è esposto, contrariamente al manuale di istruzioni, a una forte luce solare;
d. strappi, abrasioni, rotture del tessuto/plastica per colpa del cliente;
e. deterioramento della qualità del Prodotto dovuto al normale processo di usura e all'usura naturale dei materiali di consumo;
f. Prodotti che sono stati utilizzati in modo contrario alla loro destinazione d'uso;

8. Il periodo di garanzia per gli accessori collegati al dispositivo è di 6 mesi dalla data di vendita, esclusi i danni meccanici.
9. Le presenti condizioni di garanzia sono complementari ai diritti del Cliente di 4KRAFT sp. Z o.o. La garanzia non esclude, limita o sospende i diritti del Cliente derivanti dalle disposizioni sulla garanzia per i vizi dell'oggetto venduto.
10. Il testo completo delle Condizioni di Garanzia è disponibile sul sito web WWW.BABYTIGER.COM

Tutti i diritti su questo documento appartengono interamente a 4Kraft Sp. z o.o. Qualsiasi uso non autorizzato contrario allo scopo previsto, in particolare: uso, copia, riproduzione, condivisione - in tutto o in parte senza il consenso di 4Kraft Sp. z o.o. può comportare conseguenze legali.

PL

Szanowny Kliencie!

Dziękujemy za zakup produktu marki Kinderkraft.
Tworzymy z myślą o Twoim dziecku – zawsze dbamy o bezpieczeństwo i jakość, zapewniając tym samym komfort najlepszego wyboru.

WAŻNE, ZACHOWAJ NA PRZYSZŁOŚĆ, PRZECZYTAJ UWAŻNIE

INSTRUKCJE BEZPIECZEŃSTWA I ŚRODKI OSTROŻNOŚCI
UWAGA! ZACHOWAĆ DO WYKORZYSTANIA W PRZYSZŁOŚCI
OSTRZEŻENIA

- **PRZECZYTAJ INFORMACJE DOSTARCZONE PRZEZ PRODUCENTA**
- **STOSOWAĆ ŚRODKI OCHRONY INDYWIDUALNEJ**

WAŻNE INFORMACJE

- **Maksymalne dopuszczane obciążenie to 100kg (Klasa A).**
- **Nie używać produktu, jeżeli jakikolwiek jego element jest uszkodzony, rozdarty lub brakuje elementu, używać tylko elementów dopuszczonych przez producenta.**
- **Hamulec nagrzewa się od ciągłego działania, nie należy go dotykać po użytkowaniu.**
- **Nie używać wieczorem/nocą lub podczas słabej widoczności.**

- **Dorośli muszą pomagać dzieciom w początkowych procedurach regulacji aby rozłożyć hulajnogę, ustawić kierownicę i układ kierowniczy na odpowiedniej wysokości.**
- **Zawsze należy sprawdzić, czy układ kierowniczy jest prawidłowo wyregulowany oraz czy wszystkie elementy łączące są solidnie zamocowane i nie są uszkodzone.**
- **Niezbędne jest noszenie odpowiednich środków ochrony takich jak ochrona rąk/nadgarstków, kolan, głowy oraz łokci.**
- **Zaleca się czyszczenie i suszenie hulajnogi po każdym użyciu. Przechowywać z dala od wszelkich materiałów żrących.**
- **Sprawdź ograniczenia w użytkowaniu zgodnie z przepisami bezpieczeństwa ruchu drogowego.**
- **Hulajnoga powinna być używana na płaskich, czystych i suchych powierzchniach, w miarę możliwości z dala od innych użytkowników dróg.**
- **Należy zawsze nosić buty.**
- **Podczas rozkładania hulajnogi należy uważać, aby nie przytrzasnąć sobie palców.**
- **Hulajnoga może być użytkowana przez jednego użytkownika jednocześnie.**
- **Zachowaj szczególną ostrożność podczas zjeżdżania po stromej powierzchni.**
- **Produkt przeznaczony do prywatnego użytku- nie do jazdy wyczynowej.**
- **Produkt nie jest zabawką.**

1.Lista elementów hulajnogi:

1. hulajnoga

2.Rozkładanie hulajnogi:

UWAGA! Ryzyko przytrzaśnięcia palców! Zwróć szczególną uwagę przy rozkładaniu.

Aby odblokować hulajnogę pociągnij plastikową tuleję (Rys. A) przesuwając ją do góry, następnie podnieś ramę (Rys. B), gdy usłyszysz kliknięcie hulajnoga jest rozłożona. Wyciągnij rączki z plastikowego uchwytu (Rys. C) i włóż je do prowadnicy.

UWAGA: Upewnij się, że rączki są zablokowane!

3.Regulacja wysokości kierownicy

Aby wyregulować wysokość kierownicy, zwolnij górną blokadę (Rys. D.I) i wciśnij przycisk znajdujący się na ramie hulajnogi (Rys. D.II) drążek można regulować na 4 poziomach wysokości, odpowiednio do wzrostu użytkownika. Po dostosowaniu wysokości należy dokręcić i zamknąć górną blokadę, aby zabezpieczyć drążek.

UWAGA: Upewnij się, że wszystkie elementy są zablokowane!

4.Technika użytkowania

Aby rozpocząć jazdę, umieść jedną stopę na podeście, dłońmi złap kierownicę i obierz kierunek jazdy. Odepchnij się drugą stopą od podłoża w celu ruszenia. W celu zmiany kierunku jazdy delikatnie skieruj kierownicę w wybranym kierunku.

5.Hamowanie

Aby użyć hamulca należy nacisnąć tylny błotnik (Rys. E) lewą lub prawą stopą.

UWAGA: W tracie użytkowania hamulec może stać się bardzo gorący – uważaj żeby się nie poparzyć.

6.Składanie hulajnogi

Aby złożyć hulajnogę należy poluzować górną blokadę (Rys. F.I), wcisnąć przycisk znajdujący się na ramie hulajnogi (Rys. F.II) i przesunąć drążek na najniższą wysokość. Kolejno należy dokręcić i zamknąć górną blokadę aby zabezpieczyć drążek. Następnie ponieś klapkę która znajduję się na kierownicy (Rys. G), wciskając zabezpieczenie (Rys.H.I), wysuń rączkę z prowadnicy kierownicy (Rys.H.II) i umieść ją w plastikowym uchwycie (Rys. I). Pociągnij plastikową tuleję do góry (Rys. J) i złóż ramę hulajnogi (Rys, K). Poprawnie złożona hulajnoga przedstawiona jest na (Rys. L)

7.Czyszczenie i konserwacja

Produkt należy czyścić jedynie wilgotną ścierką.

Regularna konserwacja zwiększa bezpieczeństwo użytkowania hulajnogi.

- **Jeśli koła noszą wyraźne ślady zużycia rozważ ich wymianę.**
- **Nie należy dokonywać żadnych modyfikacji poza tymi, które wynikają z instrukcji producenta.**
- **W celu renowacji łożysk należy je wyciągnąć, oczyścić i nałożyć odpowiednią ilość smaru.**
- **Gdy mechanizmy samoblokujące nie działają poprawnie, rozważ wymianę lub zaprzestań z korzystania hulajnogi.**

8.Gwarancja

1. Wszystkie Produkty Baby Tiger objęte są 24 - miesięczną gwarancją. Okres ochrony gwarancyjnej rozpoczyna się z dniem wydania produktu Kupującemu.
2. Gwarancja obowiązuje na Produkty sprzedane w wymienionych krajach: Francja, Hiszpania, Niemcy, Polska, Wielka Brytania, Włochy.
3. W krajach niewymienionych powyżej warunki gwarancji określa Sprzedawca.
4. Gwarancja obowiązuje wyłącznie na terenie kraju, w którym dokonano zakupu.
5. Reklamacje należy składać poprzez dokonanie zgłoszenia na adres email: PL.CUSTOMER@BABYTIGER.COM. W treści zgłoszenia należy podać:
   a. Nazwę Produktu
   b. Datę zakupu
   c. Miejsce zakupu
   d. Opis usterki
   e. Załącznik przedstawiający dowód zakupu
   f. Załącznik przedstawiający usterkę
6. W odpowiedzi, pracownik Działu Obsługi Reklamacji może poprosić o dodatkowe dane, a w szczególności:
   a. Dane i załączniki wskazane w pkt. 5, jeśli nie zostały przekazane w zgłoszeniu
   b. Imię i nazwisko zgłaszającego
   c. Adres zgłaszającego
   d. Numer telefonu zgłaszającego
   e. Numer konta bankowego do zwrotu środków
   f. Inne niezbędne dane do procesowania reklamacji

Powyższe dane mogą być niezbędne do obsługi reklamacji, a szczególnie do wysyłki kuriera odbierającego uszkodzony Produkt oraz wysyłki naprawionego/nowego Produktu.

7. Gwarancja nie obejmuje:
   a. roszczeń z tytułu parametrów technicznych Produktu, o ile są one zgodne z podanymi przez producenta w instrukcji obsługi lub innych dokumentach o charakterze normatywnym;
   b. uszkodzeń Produktu powstałych w wyniku niewłaściwej konserwacji lub stosowania niewłaściwych środków chemicznych;
   c. zmiany koloru (odbarwienia) przy wystawieniu Produktu, wbrew wskazówkom z instrukcji, na silne nasłonecznienie;
   d. rozdarcia, przetarcia, pęknięcia tkaniny/tworzywa sztucznego wynikającego z winy Klienta;
   e. obniżenia jakości Produktu spowodowanego normalnym procesem zużycia oraz naturalnego zużycia materiałów eksploatacyjnych;
   f. Produktów, które były użytkowane niezgodnie z przeznaczeniem;
8. Okres gwarancji na akcesoria dołączone do urządzenia wynosi 6 miesięcy od daty sprzedaży, z wyłączeniem uszkodzeń mechanicznych.
9. Niniejsze warunki gwarancji mają charakter uzupełniający w stosunku do uprawnień Klienta przysługujących Klientowi wobec 4KRAFT sp. z o.o.. Gwarancja nie wyłącza, nie ogranicza ani nie zawiesza uprawnień Klienta wynikających z przepisów o rękojmi za wady rzeczy sprzedanej.
10. Pełna treść Warunków Gwarancji jest dostępna na stronie internetowej WWW.BABYTIGER.COM

Wszelkie prawa do niniejszego opracowania należą w całości do 4Kraft Sp. z o.o. Jakiekolwiek ich nieuprawnione użycie niezgodnie z ich przeznaczeniem, w tym szczególności: używanie, kopiowanie, powielanie, udostępnianie – w całości lub części bez zgody 4Kraft Sp. z o.o. może skutkować konsekwencjami natury prawnej.

HERSTELLER/MANUFACTURER/FABRICANTE/
FABRICANT/FABBRICANTE/PRODUCENT

4Kraft Sp. z o.o.
ul. Tatrzańska 1/5,
60-413 Poznań, Poland